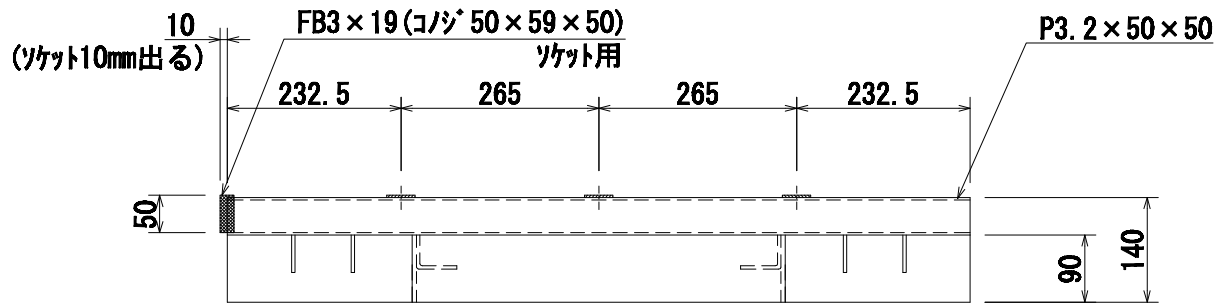

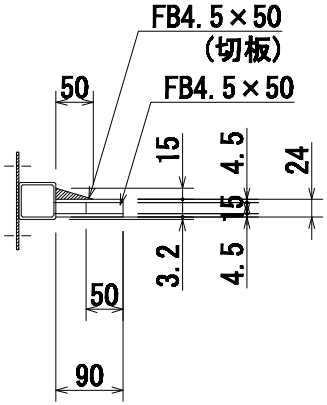

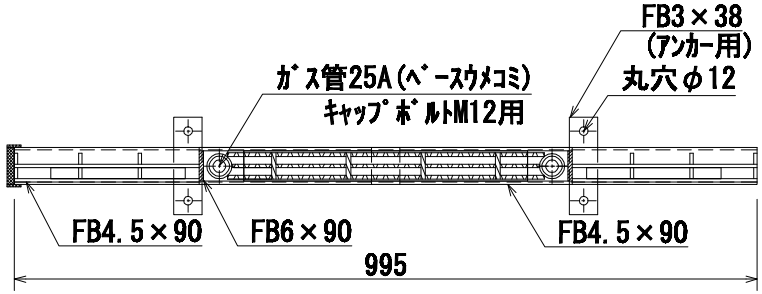

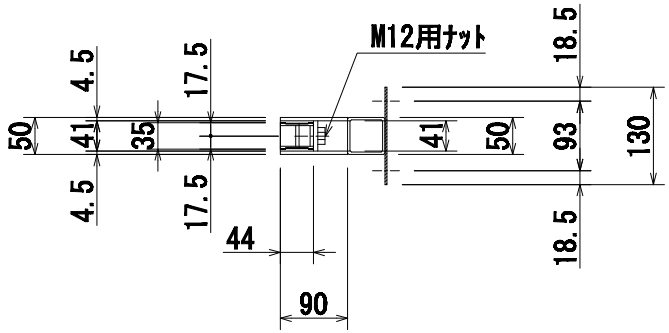

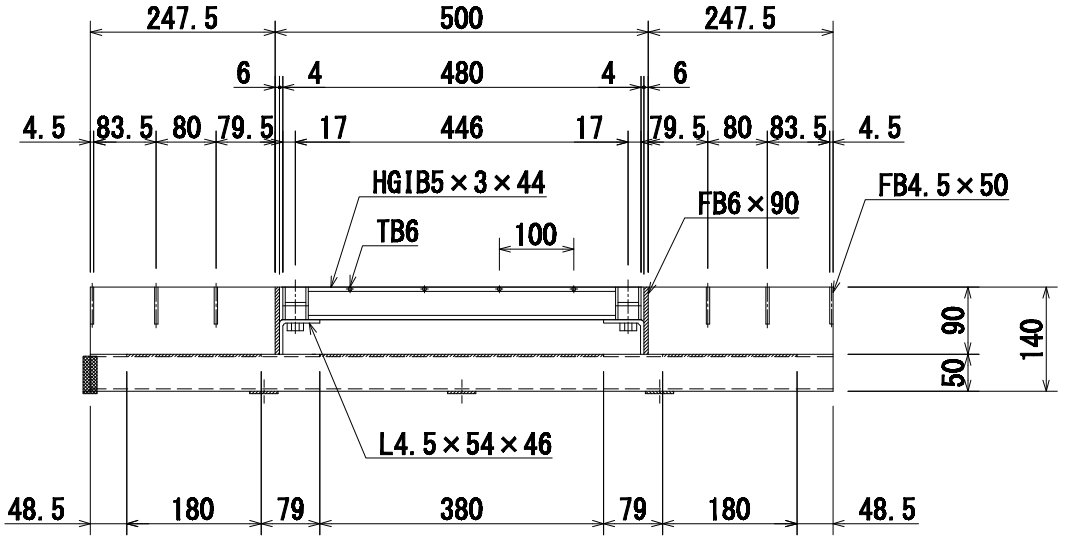

＊開口(41×380)　＊開口(15×180)2ヶ所

HGIB形状詳細
※塗りつぶし部分突起

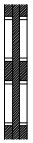

荷重		形穴		品名	スマートドレーン側溝	表面処理	溶融亜鉛メッキ仕上	14.1 kg	ソイル工業 株式会社	Check 安土	Draw 巣鴨
品番	S -T-50-15/90		摘要		材質 STKR400		JIS H8641				図面作成日 '11・04・05 縮尺(A4用紙) 1:10